ИНСТРУКЦИЯ ПО ЭКСПЛУАТАЦИИ

X-500

АВТОМОБИЛЬНАЯ ОХРАННАЯ СИСТЕМА

CYCLONE

DIGITAL TECHNOLOGY LEADER

Содержание

1. Общие характеристики системы 4

1.1 Функциональные возможности системы 4
1.1.1 Стандартные функции 4
1.1.2 Программируемые функции 4
1.2 Комплектация 5

2. Брелоки управления 6

2.1 Брелоки управления 6
2.2 Программирование режимов работы двухстороннего брелока 7
2.2.1 Блокировка кнопок 7
2.2.2 Установка часов 7
2.2.3 Установка будильника 7
2.2.4 Установка таймера 7

3. Управление системой 8

3.1 Управление с помощью брелоков 8
3.1.1 Постановка на охрану 8
3.1.2 Постановка на охрану без звукового подтверждения 8
3.1.3 Постановка на охрану с отключенной сиреной 8
3.1.4 Постановка на охрану с работающим двигателем 8
3.1.5 Турборежим 9
3.1.6 Отключение датчика удара в режиме охраны 9
3.1.7 Отключение дополнительного датчика в режиме охраны 9
3.1.8 Снятие с охраны 9
3.1.9 Снятие с охраны без звукового подтверждения 10
3.1.10 Режим «Поиск» 10

4. Индикация состояния системы 11

4.1 Сигналы при постановке на охрану 11
4.2 Сигналы на двухстороннем брелоке в режиме тревоги 11
4.3 Дистанционный опрос состояния системы 11

5. Дополнительные возможности постановки на охрану 12

5.1 Автоматический возврат системы на охрану (функция F5) 12
5.2 Пассивная постановка системы на охрану 12
5.3 Постановка системы на охрану без брелока 12

6. Отключение системы 13

6.1 Сервисный режим VALET 13
6.1.1 Включение режима VALET 13
6.1.2 Выключение режима VALET 13
6.2 Аварийное отключение системы 13
6.2.1 Аварийное отключение системы с помощью кнопки VALET 13
6.2.2 Аварийное отключение системы с помощью 13

7. Защита автомобиля 14

7.1 Защита автомобиля при включенном режиме охраны 14
7.2 Защита автомобиля в режиме охраны при работающем двигателе 14
7.3 Режим ANTIHIJACK 14
7.3.1 Включение режима ANTIHIJACK с помощью брелока 14
7.3.2 Включение режима ANTIHIJACK с кнопки ВАЛЕТ 14
7.3.3 Отключение режима ANTIHIJACK 15

7.4 Пассивная блокировка двигателя 15
7.4.1 Активация режима пассивной блокировки двигателя 15
7.4.2 Отключение режима пассивной блокировки двигателя 15
7.5 Функция AV–триггер 15
7.5.1 Активация функции 15

8. Дополнительные сервисные функции системы 16

8.1 Вызов из салона автомобиля 16
8.2 Управление замками дверей при включении или выключении зажигания (функция F2) 16
8.3 Индикация открытых дверей (функция F7) 16
8.4 Дистанционное управление дополнительными устройствами (канал CH1 / функция F14) 16
8.4.1 Дистанционное открытие багажника 16
8.4.2 Управление дополнительными устройствами с брелока 16
8.5 Дистанционное управление дополнительными устройствами (канал CH2 / функция F15) 17
8.5.1 Открытие дверей в два этапа 17
8.5.2 Управление дополнительными устройствами с брелока 17
8.6 Дистанционное управление дополнительными устройствами (канал CH3 / функция F16) 17
8.6.1 Управление дополнительными устройствами с брелока 17
8.7 Дистанционное управление дополнительными устройствами (канал CH4 / функция F13) 17
8.7.1 Активизация канала на 20 секунд при постановке системы на охрану (автоматическое закрытие окон) 17
8.7.2 Активизация канала на 20 секунд при снятии системы с охраны («вежливая подсветка») 17

9. Программирование системы 18

9.1 Программирование персонального кода отключения системы 18
9.2 Программирование брелоков 18
9.3 Программирование функций системы 19
9.3.1 Программирование функций 19
9.3.2 Таблица программирования функций системы 19
9.3.3 Возврат к заводским установкам 20

10. Установка системы 21

10.1 Блок управления 21
10.2 Концевой выключатель капота / багажника 21
10.3 Кнопка VALET 21
10.4 Датчик удара 21
10.5 Приемопередающий модуль 21
10.6 Подсоединение проводов 21
10.6.1 Провода управления приводами центрального замка 22
10.6.2 Дополнительный канал CH1 24
10.6.3 Дополнительный канал CH2 24
10.7 Настройка датчика удара 25
10.8 Схема подключения системы 26

1. Общие характеристики системы

1.1 Функциональные возможности системы

1.1.1 Стандартные функции

- Уникальная система диалогового кодирования сигнала
- Возможность записи до 4 брелоков передатчиков в память системы
- Встроенное реле управления габаритными огнями
- Встроенные реле управления замками дверей с программируемыми режимами работы
- Энергонезависимая память состояния системы
- Бесшумная постановка/снятие с охраны
- Двухшаговое отключение режима охраны
- Постановка/снятие системы с охраны без брелока
- Дистанционная проверка состояния сигнализации
- Блокировка кнопок двухстороннего брелока
- Встроенное реле блокировки двигателя
- Обход неисправной зоны при постановке на охрану, с передачей информации на двухсторонний брелок
- Оперативное отключение с брелока зоны предупреждения и основной зоны датчика
- Включение режима тревоги при отключении и включении питания в режиме охраны
- Дистанционное отключение режима тревоги без снятия системы с охраны
- Память срабатываний
- Звуковое и световое предупреждение о срабатывании системы
- Индикация количества прописанных в систему брелоков
- Дистанционное управление режимом “Паника”
- Режим поиска автомобиля на стоянке
- Дистанционное управление центральным замком автомобиля при включенном зажигании и в режиме VALET
- Предупреждение о незакрытой двери при включенном зажигании
- Вызов из салона автомобиля
- Измерение температуры в салоне автомобиля
- Часы
- Будильник
- Виброрежим двухстороннего брелока

1.1.2 Программируемые функции

- Удаление из памяти системы утерянных и запись новых брелоков
- Программируемый персональный код для снятия с охраны
- Задержка опроса концевиков дверей при постановке системы на охрану
- Пассивная постановка на охрану с запиранием или без запирания дверей
- Автоматический возврат в режим охраны
- Управление центральным замком при включении/выключении зажигания
- Программируемое время импульса для открытия замков дверей
- 4 дополнительных канала для реализации: дистанционного открытия багажника, вежливой подсветки, закрытии окон при постановке на охрану, режима «защелка»
- Охрана с работающим двигателем
- Турботаймер с программируемым временем работы двигателя
- Режим защиты от насильственного угона (ANTIHIJACK)
- Режим пассивной блокировки двигателя
- Возврат к заводским установкам

1.2 Комплектация

- Блок управления
- Двухсторонний брелок управления
- Двухсторонний брелок управления без дисплея
- Двухуровневый датчик удара
- Приемопередающий модуль
- Светодиодный индикатор
- Сервисная кнопка VALET
- Комплект проводов с предохранителями
- Концевой выключатель
- Дополнительное реле с колодкой

Примечание

Производитель оставляет за собой право вносить изменения в конструкцию и характеристики системы без предварительного уведомления.

2. Брелоки управления

2.1 Брелоки управления

Брелоки, входящие в комплект данной охранной системы, изменяют код передаваемого сигнала каждый раз, когда нажимается кнопка, поэтому, когда угонщик воспроизведет перехваченный сигнал вашего брелока, охранная система на него не отреагирует.

Сигнализация выполняет заложенные в нее функции либо автоматически, либо по сигналам брелока при нажатии кнопок. Часть функций и некоторые параметры работы сигнализации могут изменяться путем программирования. Порядок программирования и перечень программируемых функций приведены в соответствующих разделах.

Двухсторонний брелок

Односторонний брелок

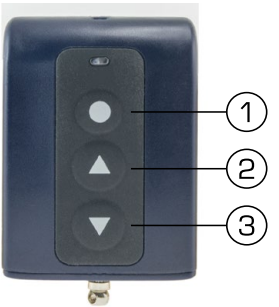

	Двухсторонний брелок	Односторонний брелок
Кнопка 1		
Кнопка 2		
Кнопка 3	Ch. / Prog.	
Кнопка 4	F	

2.2 Программирование режимов работы двухстороннего брелока

2.2.1 Блокировка кнопок

БЛОК КН

Для блокировки кнопок нажмите кнопки 2 и 4. Прозвучит один сигнал, на дисплее брелока появится индикация блокировки кнопок.

Для снятия блокировки кнопок ннажмите кнопки 1 и 4. Прозвучит мелодичный сигнал, индикация блокировки кнопок исчезнет.

Для блокировки кнопок одностороннего брелока нажмите кнопки 1 и 3, а для снятия блокировки 2 и 3 соответственно.

2.2.2 Установка часов

88:88

Для входа в режим настройки часов нажмите и удерживайте в кнопку 4, пока не прозвучат два коротких звуковых сигнала. Индикация часов начнет мигать.

С помощью кнопки 4 выбираются разряды часов или минут. Соответствующие разряды будут мигать. Нажатие кнопки 2 увеличивает, а кнопки 3 уменьшает значение выбранного разряда на одно число.

Для выхода из режима настройки времени не предпринимайте никаких действий в течение 5 секунд (прозвучит один короткий звуковой сигнал).

2.2.3 Установка будильника

88:88

Для входа в режим настройки будильника нажмите и удерживайте кнопку 4, пока не прозвучат два коротких звуковых сигнала. Индикация часов начнет мигать. Нажимайте кнопку 4 до появления мигающей индикации будильника (2 раза).

Нажатие кнопки 2 увеличивает, а кнопки 3 уменьшает значение выбранного разряда на одно число. Нажмите кнопку 4 для выбора разрядов минут. Соответствующий разряд будет мигать. Нажатие кнопки 1 увеличивает, а кнопки 2 уменьшает значение выбранного разряда на одно число.

OFF

ON

Нажмите кнопку 4 для выбора включения / выключения режима будильника. Для включения режима нажмите кнопку 2, на дисплее появится индикация **ON**. Для выключения режима нажмите кнопку 3, на дисплее появится индикация **OFF**.

При срабатывании будильника брелок будет подавать мелодичные сигналы. Для выключения сигнала будильника нажмите кнопку 3.

2.2.4 Установка таймера

88:88

Для входа в режим настройки таймера нажмите и удерживайте в кнопку 4, пока не прозвучат два коротких звуковых сигнала. Индикация часов начнет мигать. Нажимайте кнопку 4 до появления мигающей индикации таймера (5 раз).

Нажатие кнопки 2 увеличивает, а кнопки 3 уменьшает значение выбранного разряда на одно число. Нажмите кнопку 4 для выбора разрядов минут. Соответствующий разряд будет мигать. Нажатие кнопки 1 увеличивает, а кнопки 2 уменьшает значение выбранного разряда на одно число.

OFF

ON

Нажмите кнопку 4 для выбора включения / выключения режима таймера. Для включения режима нажмите кнопку 2, на дисплее появится индикация **ON**. Для выключения режима нажмите кнопку 3, на дисплее появится индикация **OFF**.

3. Управление системой

3.1 Управление с помощью брелоков

3.1.1 Постановка на охрану

Для постановки на охрану нажмите кнопку 1. При этом система станет на охрану, сирена подаст один короткий сигнал, габаритные огни мигнут один раз. Светодиодные индикаторы начнут медленно мигать. На двухстороннем брелоке появится индикация постановки на охрану.

3.1.2 Постановка на охрану без звукового подтверждения

Для постановки на охрану без звукового подтверждения нажмите и удерживайте до звукового сигнала кнопку 1, затем коротко нажмите кнопку 1 еще раз . При этом система станет на охрану без сигналов сирены, габаритные огни мигнут один раз. Светодиодные индикаторы начнут медленно мигать. На двухстороннем брелоке появится индикация постановки на охрану.

ВНИМАНИЕ!

Если при постановке на охрану не были до конца закрыты одна или несколько дверей, капот или багажник, система оповестит об этом 4 сигналами сирены и габаритных огней, на двухстороннем брелоке появится индикация незакрытой зоны.

3.1.3 Постановка на охрану с отключенной сиреной

Для постановки на охрану без звуковых сигналов необходимо предварительно запрограммировать брелок, для этого нажмите и удерживайте кнопку 3 до появления сначала двойного сигнала, а затем короткого сигнала брелока. После отпускания кнопки на дисплее начнет мигать одна из иконок. Нажимая кнопку 3 выберите иконку «охраны без сирены» и нажмите кнопку 1, габаритные огни мигнут один один раз, брелок подаст два высоких, а затем два низкий сигнала. Иконка «охраны без сирены» будет светиться постоянно.

Для постановки на охрану коротко нажмите кнопку 1 брелока, при этом система станет на охрану, сирена не подаст звуковые сигналы, габаритные огни мигнут один раз. Светодиодный индикатор начнет медленно мигать. На двухстороннем брелоке появится индикация постановки на охрану.

Для выключения режима постановки на охрану без сирены нажмите и удерживайте кнопку 3 до появления сначала двойного сигнала, а затем короткого сигнала брелока. После отпускания кнопки на дисплее начнет мигать одна из иконок. Нажимая кнопку 3 выберите иконку «охраны без сирены» и нажмите кнопку 1, габаритные огни мигнут один один раз, брелок подаст два высоких, а затем два низкий сигнала. Иконка «охраны без сирены» погаснет.

ВНИМАНИЕ!

Если при постановке на охрану с отключенной сиреной сработает сигнализация, сирена звучать не будет, индикация о включении режима тревоги отобразится на двухстороннем брелоке.

3.1.4 Постановка на охрану с работающим двигателем

Для постановки на охрану с работающим двигателем затяните стояночный тормоз, светодиодный индикатор начнет светиться постоянно, на брелоке появится индикация охраны с работающим двигателем (функция F16 запрограммирована).

В течение 20 секунд выключите зажигание (двигатель продолжит работать), покиньте автомобиль, закройте все двери, капот и багажник, затем нажмите кнопку 1, замки дверей закроются. Автомобиль станет на охрану с работающим двигателем. Сирена подаст один сигнал.

Примечание

Для выключения двигателя без снятия с охраны нажмите и удерживайте кнопку 4 до подачи звукового сигнала брелоком, затем коротко кнопку 1. Габаритные огни мигнут три раза, двигатель будет остановлен, система возмет все датчики под охрану.
Для выключения режима охраны с работающим двигателем необходимо нажать кнопку 2. Система снимется с охраны, сирена подаст 2 коротких сигнала, габаритные огни мигнут два раза, двигатель продолжит работать

ВНИМАНИЕ!

Если в режиме охраны с работающим двигателем сработает сигнализация, система заблокирует двигатель и включит режим тревоги. В режиме охраны с работающим двигателем датчики не работают.

3.1.5 Турборежим

Для включения режима турботаймера необходимо предварительно запрограммировать функцию F16, а также брелок, для этого нажмите и удерживайте кнопку 3 до появления сначала двойного сигнала, а затем короткого сигнала брелока. После отпускания кнопки на дисплее начнет мигать одна из иконок. Нажимая кнопку 3 выберите иконку «**ТУРБО**» и нажмите кнопку 1, габаритные огни мигнут один один раз, брелок подаст два высоких, а затем два низкий сигнала. Иконка «**ТУРБО**» будет светиться постоянно.

Для включения режима необходимо затянуть стояночный тормоз при работающем двигателе, ручку переключения передач поставить в нейтральное пололжение (для МКПП) или в PARKING (для АКПП) , включится поддержка зажигания, на дисплее отобразится индикация турботаймера с вариантом времени работы (**r01**, **r02**, **r03** или **r04**), в зависимости от установленного времени программируемой функции F11.

3.1.6 Отключение датчика удара в режиме охраны

Для отключения зоны предупреждения датчика удара в режиме охраны нажмите кнопку 1 два раза в течение одной секунды. На двухстороннем брелоке появится индикация постановки на охрану с выключенным датчиком, сирена и габаритные огни подадут по 2 сигнала.

Для полного отключения датчика удара в режиме охраны повторно нажмите кнопку 1 два раза. На двухстороннем брелоке появится индикация постановки на охрану с выключенным датчиком. Три вспышки габаритных огней подтвердят выключение датчика.

3.1.7 Отключение дополнительного датчика в режиме охраны

Для отключения зоны предупреждения дополнительного датчика в режиме охраны нажмите кнопку 2 два раза в течение одной секунды. На двухстороннем брелоке появится индикация постановки на охрану с выключенным дополнительным датчиком, сирена и габаритные огни подадут по 2 сигнала.

Для полного отключения датчика в режиме охраны повторно нажмите кнопку 2 два раза. На двухстороннем брелоке появится индикация постановки на охрану с выключенным дополнительным датчиком. Три вспышки габаритных огней подтвердят выключение датчика.

3.1.8 Снятие с охраны

Для снятия с охраны нажмите кнопку 2. Система снимется с охраны, сирена подаст 2 коротких сигнала, габаритные огни мигнут три раза, светодиодные индикаторы погаснут. На двухстороннем брелоке появится индикация снятия с охраны.

Примечание

Если активирована функция F5 (Автоматический возврат на охрану), то при снятии с охраны, если не будет открыта одна из дверей, система включит режим охраны. Если в течение 30 секунд после снятия с охраны, будет открыта одна из дверей, режим постановки на охрану будет отключен на один цикл.

ВНИМАНИЕ!

Если сигнализация срабатывала в ваше отсутствие, то при снятии системы с охраны сирена подаст три коротких сигнала. На двухстороннем брелоке появится индикация причины срабатывания сигнализации.

3.1.9 Снятие с охраны без звукового подтверждения

Для снятия с охраны без звукового подтверждения нажмите и удерживайте до звукового сигнала кнопку 2, затем коротко нажмите кнопку 2 еще раз. Система снимется с охраны, сирена не будет подавать сигналов снятия, габаритные огни мигнут три раза, светодиодные индикаторы погаснут. На двухстороннем брелоке появится индикация снятия с охраны.

3.1.10 Режим «Поиск»

Для включения режима нажмите 2 раза в течение одной секунды кнопку 4 брелока. Сирена и габаритные огни подадут 6 сигналов.

4. Индикация состояния системы

4.1 Сигналы при постановке на охрану

При стандартной постановке системы на охрану, сирена подаст один сигнал, габаритные огни мигнут один раз.

Если при постановке на охрану: **не были закрыты двери, капот или багажник** сирена подаст 4 сигнала. На двухстороннем брелоке появится индикация незакрытой зоны.

4.2 Сигналы на двухстороннем брелоке в режиме тревоги

Если при включенном режиме охраны сработает любая из охраняемых зон, система включит режим тревоги на 30 секунд (сигналы сирены, габаритных огней и светодиодного индикатора).

Если двухсторонний брелок находится в зоне действия системы, на него поступит информация о причине срабатывания системы.

Причина срабатывания	Индикация
Срабатывание системы при слабом ударе	
Срабатывание системы при сильном ударе	
Срабатывание системы при открытии багажника	
Срабатывание системы при открытии дверей	
Срабатывание системы при открытии капота	
Срабатывание системы при попытке включения зажигания	

4.3 Дистанционный опрос состояния системы

Для проверки текущего состояния автомобиля нажмите кнопку 3. На брелоке отобразится информация о текущем состоянии автомобиля, а также температура в салоне и напряжение аккумулятора.

5. Дополнительные возможности постановки на охрану

5.1 Автоматический возврат системы на охрану (функция F5)

Система автоматически станет на охрану (функция F5 активизирована) через 30 секунд после снятия системы с охраны, если в течение этого времени не было включено зажигание, открыта одна из дверей, багажник или капот. При этом сирена подаст один короткий звуковой сигнал, габаритные огни мигнут один раз. Светодиодные индикаторы начнут мигать. Замки дверей запрутся. На двухстороннем брелоке появится индикация постановки на охрану.

5.2 Пассивная постановка системы на охрану

Для включения режима пассивной постановки системы на охрану необходимо предварительно запрограммировать брелок, для этого нажмите и удерживайте кнопку 3 до появления сначала двойного сигнала, а затем короткого сигнала брелока. После отпускания кнопки на дисплее начнет мигать одна из иконок. Нажимая кнопку 3 выберите иконку «**АВТО**» и нажмите кнопку 1, габаритные огни мигнут один один раз, брелок подаст два высоких, а затем два низких сигнала. Иконка «**АВТО**» будет светиться постоянно.

Если функция включена, система автоматически станет на охрану через 10 секунд после выключения зажигания и закрытия последней двери, капота или багажника.

Примечание

Запирание дверей при пассивной постановке на охрану программируется (функция F4)

5.3 Постановка системы на охрану без брелока

Система может быть поставлена на охрану без брелока с помощью ключа зажигания.

Для этого откройте двери, включите зажигание и нажмите кнопку ВАЛЕТ 3 раза, затем выключите зажигание, сирена и габаритные огни подадут по одному сигналу. В течение 20 секунд выйдите из автомобиля. Система встанет на охрану и запрет замки дверей.

Примечание

Если была произведена постановка системы на охрану без брелока и были открыты двери, капот или багажник, система подаст 4 предупредительных сигнала сиреной и габаритными огнями, если в течение 20 секунд система не будет снята с охраны будет включен полный режим тревоги.

6. Отключение системы

6.1 Сервисный режим VALET

Активация сервисного режима VALET временно отключает все функции охраны системы, за исключением функции дистанционного управления запиранием и отпиранием замков дверей автомобиля. Данный режим позволяет передавать брелоки системы сотруднику парковки или механику станции технического обслуживания.

6.1.1 Включение режима VALET

Для включения режима ВАЛЕТ нажмите и удерживайте кнопку 3 до появления сначала двойного сигнала, а затем короткого сигнала брелока. После отпускания кнопки на дисплее начнет мигать одна из иконок. Нажимая кнопку 3 выберите иконку режима ВАЛЕТ и нажмите кнопку 1, габаритные огни мигнут один один раз, брелок подаст два высоких, а затем два низких сигнала. Иконка режима ВАЛЕТ будет светиться постоянно.

В режиме ВАЛЕТ светодиодный индикатор будет светиться постоянно

6.1.2 Выключение режима VALET

Для выключения режима ВАЛЕТ нажмите и удерживайте кнопку 3 до появления сначала двойного сигнала, а затем короткого сигнала брелока. После отпускания кнопки на дисплее начнет мигать одна из иконок. Нажимая кнопку 3 выберите иконку режима ВАЛЕТ и нажмите кнопку 1, габаритные огни мигнут один один раз, брелок подаст два высоких, а затем два низких сигнала. Иконка режима ВАЛЕТ перестанет светиться.

6.2 Аварийное отключение системы

Система может быть снята с охраны без использования брелока. Эта функция предусмотрена на тот случай, если брелок потерян или неисправен.

6.2.1 Аварийное отключение системы с помощью кнопки VALET

Для отключения системы без брелока:

- Откройте дверь автомобиля (сработает сигнализация)
- Включите зажигание
- Нажмите кнопку VALET три раза
- Выключите зажигание, система снимется с охраны.

6.2.2 Аварийное отключение системы с помощью

Если функция F9 запрограммирована на аварийное снятие с охраны с помощью ПИН–кода, то для отключения системы:

- Откройте дверь автомобиля (сработает сигнализация)
- Включите зажигание
- Нажмите кнопку VALET количество раз, соответствующее коду
- Выключите зажигание, система снимется с охраны.

7. Защита автомобиля

7.1 Защита автомобиля при включенном режиме охраны

При постановке на охрану система включает блокировки цепей запуска и работы двигателя, берет под охрану все зоны защиты (концевые выключатели всех дверей, капота, багажника, датчик удара). Открытие капота, багажника, двери автомобиля или срабатывание основной зоны датчиков приводит к немедленному срабатыванию системы и включению режима тревоги. В течение 30 секунд будет работать сирена, габаритные огни автомобиля будут мигать. После этого звучание сирены и мигание габаритных огней прекратятся, и система вернется в режим охраны.

Когда система находится на охране, любой сильный удар по кузову или стеклу автомобиля приведет к срабатыванию датчика удара и включению сигнализации. Более слабые удары приведут к срабатыванию зоны предупреждения датчика удара, после чего сирена подаст 3 коротких сигнала, габаритные огни мигнут.

7.2 Защита автомобиля в режиме охраны при работающем двигателе

Открытие капота, багажника или двери автомобиля приведет к немедленному срабатыванию системы и включению режима тревоги. Включатся блокировки цепей запуска и работы двигателя. Двигатель заглохнет. В течение 30 секунд будет работать сирена, габаритные огни автомобиля будут мигать. После этого звучание сирены и мигание габаритных огней прекратятся, система вернется в режим охраны.

7.3 Режим ANTIHIJACK

Данная система позволяет использовать режим ANTIHIJACK для предотвращения разбойного угона автомобиля.

7.3.1 Включение режима ANTIHIJACK с помощью брелока

Для включения режима ANTIHIJACK при включенном зажигании нажмите и удерживайте кнопки 1 и 3. Брелок подаст короткий звуковой сигнал. Габаритные огни и сирена начнут подавать сигналы тревоги. Система запрет двери и включит блокировку двигателя сразу или после нажатия на педаль тормоза, в зависимости от выбранного значения функции F8.

В течение 30 секунд после активизации режима двигатель будет блокироваться прерывисто, а спустя 30 секунд после активации режима система заблокирует двигатель, на двухстороннем брелоке появится звуковая и визуальная индикация режима ANTIHIJACK.

Для включения режима ANTIHIJACK нажмите и удерживайте кнопку 3 до появления сначала двойного сигнала, а затем короткого сигнала брелока. После отпускания кнопки на дисплее начнет мигать одна из иконок. Нажимая кнопку 3 выберите иконку режима ANTIHIJACK и нажмите кнопку 1, габаритные огни мигнут один один раз, брелок подаст два высоких, а затем два низкий сигнала. Иконка режима ANTIHIJACK будет светиться постоянно. Система включит режим тревоги на 60 секунд.

7.3.2 Включение режима ANTIHIJACK с кнопки ВАЛЕТ

Для включения режима ANTIHIJACK при включенном зажигании нажмите и удерживайте в течение 2 секунд кнопку ВАЛЕТ

Как только будет открыта одна из дверей, система активирует режим ANTIHIJACK. В течение 30 секунд после активизации режима двигатель будет блокироваться прерывисто, а спустя 30 секунд после активации режима система заблокирует двигатель, на двухстороннем брелоке появится звуковая и визуальная индикация режима ANTIHIJACK.

7.3.3 Отключение режима ANTIHIJACK

Отключение режима ANTIHIJACK возможен с помощью аварийного выключения системы (см. пункт 6.2).

7.4 Пассивная блокировка двигателя

7.4.1 Активация режима пассивной блокировки двигателя

Для включения режима пассивной постановки системы на охрану необходимо предварительно запрограммировать брелок, для этого нажмите и удерживайте кнопку 3 до появления сначала двойного сигнала, а затем короткого сигнала брелока. После отпускания кнопки на дисплее начнет мигать одна из иконок. Нажимая кнопку 3 выберите иконку «**ИММО**» и нажмите кнопку 1, габаритные огни мигнут один один раз, брелок подаст два высоких, а затем два низких сигнала. Иконка «**ИММО**» будет светиться постоянно.

Для активации пассивной блокировки двигателя (функция активизирована) выключите зажигание. Двигатель автомобиля будет заблокирован через 30 секунд. На двухстороннем брелоке появится индикация пассивной блокировки двигателя. Светодиодный индикатор начнет периодически мигать.

ВНИМАНИЕ!

При активации пассивной блокировки двигателя двери автомобиля не запираются. Режим тревоги не включается от открытия дверей, капота, багажника или от датчиков, подключенных к системе.

7.4.2 Отключение режима пассивной блокировки двигателя

Для выключения режима пассивной постановки системы на охрану необходимо предварительно запрограммировать брелок, для этого нажмите и удерживайте кнопку 3 до появления сначала двойного сигнала, а затем короткого сигнала брелока. После отпускания кнопки на дисплее начнет мигать одна из иконок. Нажимая кнопку 3 выберите иконку «**ИММО**» и нажмите кнопку 1, габаритные огни мигнут один один раз, брелок подаст два высоких, а затем два низких сигнала. Иконка «**ИММО**» пропадет.

7.5 Функция AV–триггер

7.5.1 Активация функции

Для включения функции AV–триггер необходимо предварительно запрограммировать брелок, для этого нажмите и удерживайте кнопку 3 до появления сначала двойного сигнала, а затем короткого сигнала брелока. После отпускания кнопки на дисплее начнет мигать одна из иконок. Нажимая кнопку 3 выберите необходимую иконку и нажмите кнопку 1, габаритные огни мигнут один один раз, брелок подаст два высоких, а затем два низких сигнала. Иконка будет светиться постоянно.

При активированной функции система не будет отключать блокировку двигателя при снятии с охраны. Разблокировка двигателя возможна с помощью аварийного выключения системы (см. пункт 6.2).

8. Дополнительные сервисные функции системы

8.1 Вызов из салона автомобиля

Система имеет возможность вызова из салона автомобиля. Для этого нажмите «кнопку вызова» на приемопередающем модуле. При этом габаритные огни мигнут шесть раз, двухсторонний брелок будет подавать звуковой сигнал, на дисплее отобразится индикация вызова из салона.

8.2 Управление замками дверей при включении или выключении зажигания (функция F2)

Система имеет возможность автоматически запирать и отпирать двери автомобиля при включении / выключении зажигания. Всего есть 4 варианта управления замками дверей:

- Двери запираются при выключении стояночного тормоза и включенном зажигании, отпираются при выключении зажигания
- Двери запираются через 10 секунд после включения зажигания и отпираются при выключении зажигания
- Двери запираются через 10 секунд после включения зажигания и не отпираются при выключении зажигания
- Двери не запираются при включении зажигания и не отпираются при его выключении

8.3 Индикация открытых дверей (функция F7)

Система имеет возможность предупреждать миганием габаритных огней в течение 10, 20 или 30 секунд если при выключенном режиме охраны и включенном зажигании открыта одна из дверей.

8.4 Дистанционное управление дополнительными устройствами (канал CH1 / функция F14)

Система имеет дополнительный выход CH1 (желто–черный провод) для управления различными дополнительными устройствами с брелока на запрограммированное время (0.8 секунды или неограниченно долго).

8.4.1 Дистанционное открытие багажника

Для дистанционного открытия багажника нажмите и удерживайте в течение 2 секунд кнопку 2 брелока (до подачи звукового сигнала) и нажмите кнопку 1. Если система под охраной, датчик удара отключится, из периметра охраны исключится зона багажника, на двухстороннем брелоке появится индикация открытого багажника. Багажник откроется (при подключении дополнительных устройств и запрограммированой функции F14.1).

После закрытия багажника, датчик удара включится, багажник будет включен в охраняемый периметр, индикация открытого багажника на двухстороннем брелоке исчезнет.

8.4.2 Управление дополнительными устройствами с брелока

Для управления дополнительными устройствами с брелока нажмите и удерживайте в течение 2 секунд кнопку 2 брелока (до подачи звукового сигнала) и нажмите кнопку 1. Устройство будет включенным (при запрограммированой функции F14.4).

Для выключения устройства нажмите и удерживайте в течение 2 секунд кнопку 2 брелока (до подачи звукового сигнала) и нажмите кнопку 1.

8.5 Дистанционное управление дополнительными устройствами (канал CH2 / функция F15)

Система имеет дополнительный выход CH2 (желто–красный провод) для двухшагового открытия дверей при снятии с охраны или управления устройствами с брелока.

8.5.1 Открытие дверей в два этапа

Для открытия сначала водительской двери, а потом всех остальных дверей в два этапа (функция F15.1 запрограммирована) при включенном режиме охраны нажмите кнопку 2 брелока. При этом система снимется с охраны, отопрется замок водительской двери. При повторном нажатии кнопки 2 брелока отопрутся все остальные двери.

8.5.2 Управление дополнительными устройствами с брелока

Для управления дополнительными устройствами с брелока нажмите и удерживайте в течение 2 секунд кнопку 3 брелока (до подачи звукового сигнала) и нажмите кнопку 1. Устройство будет включенным (при запрограммированой функции F15.4).

Для выключения устройства нажмите и удерживайте в течение 2 секунд кнопку 3 брелока (до подачи звукового сигнала) и нажмите кнопку 1.

8.6 Дистанционное управление дополнительными устройствами (канал CH3 / функция F16)

Система имеет дополнительный выход CH3 (желто–белый провод) для управления различными дополнительными устройствами с брелока на запрограммированное время (0.8 секунды или неограниченно долго).

8.6.1 Управление дополнительными устройствами с брелока

Для управления дополнительными устройствами с брелока нажмите и удерживайте в течение 2 секунд кнопку 4 брелока (до подачи звукового сигнала) и нажмите кнопку 1. Устройство будет включенным неограниченно долго (при запрограммированой функции F16.4) или 0,8 секунды (при запрограммированой функции F16.1).

Для выключения устройства нажмите и удерживайте в течение 2 секунд кнопку 4 брелока (до подачи звукового сигнала) и нажмите кнопку 1.

8.7 Дистанционное управление дополнительными устройствами (канал CH4 / функция F13)

Система имеет дополнительный выход CH4 (синий провод) для управления различными дополнительными устройствами, подключаемыми к системе. Данный канал используется для:

- активизации канала на 20 секунд при постановке системы на охрану (автоматическое закрытие окон)
- активизации канала на 20 секунд при снятии системы с охраны («вежливая подсветка»)

8.7.1 Активизация канала на 20 секунд при постановке системы на охрану (автоматическое закрытие окон)

Для автоматического закрытия окон автомобиля поставьте систему на охрану. При этом окна автомобиля автоматически закроются (необходимо подключение дополнительных устройств и программирование функции F13.1).

8.7.2 Активизация канала на 20 секунд при снятии системы с охраны («вежливая подсветка»)

Для реализации режима «вежливой подсветки» на 20 секунд (функция F13.4) снимите систему с охраны. При этом система снимется с охраны и включится подсветка внутри салона.

9. Программирование системы

9.1 Программирование персонального кода отключения системы

Примечание

Программирование нового кода отключения системы только если предварительно запрограммировано «Аварийное отключение системы с помощью ПИН-кода» (функция F9 таблицы программирования).

Секретный код состоит из чисел от 1 до 3 (функция F9), каждое из которых может принимать значение от 1 до 6.

Для программирования персонального кода проведите следующие операции:

1. Включите и выключите зажигание и нажмите кнопку VALET 4 раза
2. Включите зажигание Сирена подаст 4 коротких сигнала
3. Нажмите кнопку VALET один раз, сирена подаст один сигнал
4. В течение 5 секунд с помощью брелока с ЖК дисплеем введите первое число.

Короткое нажатие на кнопку 1	– 1
Короткое нажатие на кнопку 2	– 2
Короткое нажатие на кнопку 3	– 3
Нажать и удержать, а затем коротко нажать на кнопку 1	– 4
Нажать и удержать, а затем коротко нажать на кнопку 2	– 5
Нажать и удержать, а затем коротко нажать на кнопку 3	– 6

5. Если функция F9 запрограммирована на 2-значный код, нажмите кнопку VALET один раз, сирена подаст два сигнала
6. В течение 5 секунд с помощью брелока с ЖК дисплеем введите второе число.

Короткое нажатие на кнопку 1	– 1
Короткое нажатие на кнопку 2	– 2
Короткое нажатие на кнопку 3	– 3
Нажать и удержать, а затем коротко нажать на кнопку 1	– 4
Нажать и удержать, а затем коротко нажать на кнопку 2	– 5
Нажать и удержать, а затем коротко нажать на кнопку 3	– 6

7. Повторите ввод третей цифры, если функция F9 запрограммирована на 3-значный код.
8. Выключите зажигание, система выйдет из режима программирования.

ВНИМАНИЕ!

Обязательно запишите или запомните персональный код.

9.2 Программирование брелоков

Система поддерживает в памяти до четырех кодов брелоков независимо от того, четыре разных брелока или один и тот же брелок записывается в систему 4 раза.

Для программирования брелоков проведите следующие операции:

1. При выключенном зажигании нажмите кнопку VALET 7 раз
2. Включите зажигание, сирена подаст 7 сигналов
3. Нажмите и удерживайте кнопки 1 и 2 (для брелока с ЖК дисплеем) до появления

одного сигнала сирены
4. Повторите процедуру для оставшихся брелоков
5. Выключите зажигание, габариты мигнут 3 раз, система выйдет из режима программирования брелоков

Примечание

Для проверки количества записанных брелоков в память системы коротко нажимте кнопку 3 при включенном зажигании. Количество вспышек светодиодного индикатора укажет на количество запрограммированных брелоков.

9.3 Программирование функций системы

9.3.1 Программирование функций

Для программирования функций системы проведите следующие операции:

1. Включите и выключите зажигание.
2. В течение 10 секунд после выключения зажигания нажмите кнопку VALET 5 раз.
3. Включите зажигание. Сирена подаст 5 сигналов.
4. Для перехода к необходимой программируемой функции нажмите кнопку VALET необходимое количество раз
5. Для определения значения функции используйте кнопки брелока, где кнопка 1 – первое значение функции, где кнопка 2 – второе значение функции, где кнопка 3 – третье значение функции, для выбора 4 значения функции нажмите и удерживайте кнопку 1 до звукового сигнала и нажмите кнопку 1 еще раз
6. Для выхода из режима программирования перевключите зажигание. Габаритные огни мигнут 5 раз.

Система указывает выбранную функцию сигналами сирены (1 короткий – 1 функция, 4 коротких – 4 функция, 1 длинный – 5 функция и тд). Например, функция 8 – 1 длинный и 3 коротких сигнала сирены.

9.3.2 Таблица программирования функций системы

Функции		**Состояние функции**			
Сирена		**1 сигнал**	**2 сигнала**	**3 сигнала**	**4 сигнала**
F1:	Импульс управления центрального замка	Закрытие / открытие 0,8 секунд	Закрытие / открытие 4 секунды	Двойной импульс открытия	Закрытие 30 Открытие 0,8 секунд
F2:	Управление ЦЗ по зажиганию	Вариант 1	Вариант 2	Вариант 3	ВЫКЛ
F3:	Задержка опроса концевых выключателей дверей	60 секунд	ВЫКЛ	30 секунд	5 секунд
F4:	Пассивная постановка на охрану	ВКЛ с запиранием дверей	ВКЛ без запирания дверей	ВКЛ без запирания дверей	ВКЛ без запирания дверей
F5:	Перепостановка на охрану	ВКЛ с запиранием дверей	ВКЛ без запирания дверей	ВЫКЛ	ВЫКЛ
F6:	Уровень громкости сирены	МАКС	СРЕД	МИН	ВЫКЛ
F7:	Индикация открытой двери	10 сек	20 сек	30 сек	ВЫКЛ
F8:	Режим ANTIHIJACK (включение блокировки)	При нажатии на тормоз	При включении тревоги	ВЫКЛ	ВЫКЛ

Функции		Состояние функции			
Сирена		1 сигнал	2 сигнала	3 сигнала	4 сигнала
F9:	Аварийное снятие с охраны	Кнопка ВАЛЕТ	ПИН КОД 1 цифра	ПИН КОД 2 цифры	ПИН КОД 3 цифры
F10:	Тип блокировки	НЗ	НР		
F11:	Турботаймер	1 мин	2 мин	3 мин	4 мин
F12:	Тип дополнительного дачтика	2-х уровневый	Два 1-уровн. доп датчика	Два 1-уровн. доп датчика	Два 1-уровн. доп датчика
F13:	Канал CH4 (синий провод)	Закрытие окон 20 сек			Вежливая подсветка 30 сек
F14:	Канал CH1 (желто-черный провод)	0,7 сек с брелока			Защелка
F15:	Канал CH2 (желто-красный провод)	Двухшаговое открытие дверей			Защелка
F16:	Канал CH3 (желто-белый провод)	0,7 сек			Поддержка зажигания / турботаймер
F17:	Контроль канала связи	ВЫКЛ	3 минуты	5 минут	7 минут

– Заводские установки

9.3.3 Возврат к заводским установкам

Для возврата к заводским установкам проведите следующие операции:

1. Включите и выключите зажигание.
2. В течение 10 секунд после выключения зажигания нажмите кнопку VALET 9 раз.
3. Включите зажигание. Сирена подаст 9 сигналов.
4. Нажмите кнопку VALET 1 раз, сирена подаст один сигнал
5. Нажмите кнопку 1 на брелоке, сирена подаст один сигнал
6. Выключите зажигание, габаритные огни мигнут 5 раз, система вернется к заводским установкам.

10. Установка системы

10.1 Блок управления

Необходимо выбрать в салоне автомобиля скрытое место вдали от электронных узлов для установки блока управления, закрепив его с помощью винтов, двухстороннего скотча или стяжек для кабеля. Размещать блок необходимо так, чтобы исключить попадание капель конденсата, который может стекать по проводам внутрь корпуса.

10.2 Концевой выключатель капота / багажника

Концевой выключатель необходимо закрепить на металлической поверхности, соединенной с «корпусом» автомобиля. Нужно исключить попадание на него воды, что может привести к ложным срабатываниям сигнализации и преждевременному выходу из строя самого концевого выключателя.

10.3 Кнопка VALET

Установите кнопку «VALET» в скрытом для посторонних лиц, но доступном водителю месте. Провода от кнопки по возможности уложите таким образом, чтобы они не выделялись на фоне штатной электропроводки автомобиля.

10.4 Датчик удара

Закрепите датчик удара в салоне автомобиля, выбрав место, где реакция на удары по корпусу автомобиля примерно одинаковая с любой его точки. Крепление производится с помощью винтов, двухстороннего скотча или стяжек для кабеля. При установке датчика необходимо обеспечить свободный доступ к потенциометру регулировки чувствительности. Ориентация датчика в пространстве не имеет значения.

10.5 Приемопередающий модуль

С помощью двухстороннего скотча антенный блок необходимо установить на лобовом стекле, на расстоянии не ближе 5 сантиметров от металлических частей кузова.

10.6 Подсоединение проводов

Красный провод: защищенный предохранителем 15А, постоянный источник питания +12В.

Черный провод: вход подачи питания («корпус»), подключается к металлической детали кузова.

Желтый провод: вход для подключения провода зажигания +12В. Подключается к тому проводу, на который подается питание +12В, когда ключ повернут в замке зажигания в положение «зажигание» (питание не должно пропадать при повороте ключа в положение «стартер»).

Необходимо убедиться в том, что на данный штатный провод автомобиля не подается питание +12В при положении ключа замка зажигания «выключено».

Серый провод: выход на сирену (+12В).

Черно-красный провод: выход отрицательной полярности для реализации НЗ / НР блокировки.

Схема подключение реле блокировки стартера НЗ контактами

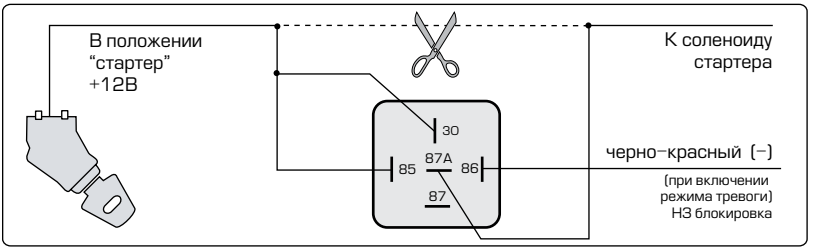

Схема подключение реле блокировки стартера НР контактами

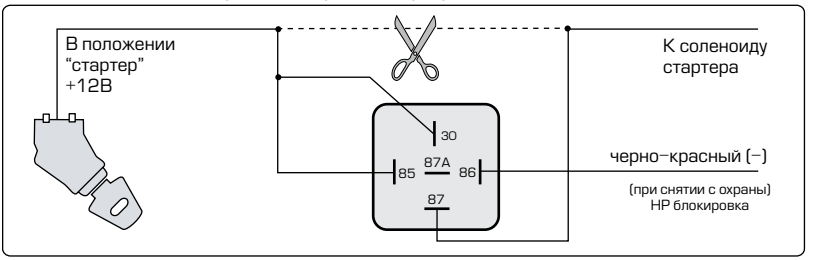

Оранжево–белый провод: вход для подключения концевого выключателя багажника отрицательной полярности.

Оранжево–серый провод: вход для подключения концевого выключателя капота отрицательной полярности.

Сине–черный провод: вход для подключения концевых выключателей дверей отрицательной полярности. Подсоединяется к одному из штатных концевых выключателей дверей автомобиля.

Сине–красный провод: вход для подключения концевых выключателей дверей положительной полярности. Подсоединяется к одному из штатных концевых выключателей дверей автомобиля.

Оранжево–фиолетовый провод: вход для подключения концевого выключателя стояночного тормоза отрицательной полярности.

Зелено–желтый провод: выход на правые габаритные огни (7,5А).

Зелено–черный провод: выход на левые габаритные огни (7,5А).

10.6.1 Провода управления приводами центрального замка

Реле отпирания

Черно–красный: нормально разомкнутый контакт реле.

Зеленый: общий контакт реле.

Зелено–черный: нормально замкнутый контакт реле.

Реле запирания

Черно–красный: нормально разомкнутый контакт реле.

Синий: общий контакт реле**.**

Сине–черный: нормально замкнутый контакт реле.

Схема подключения к системе запирания с положительным или отрицательным управлением

Схема подключения к двухпроводным приводам системы запирания

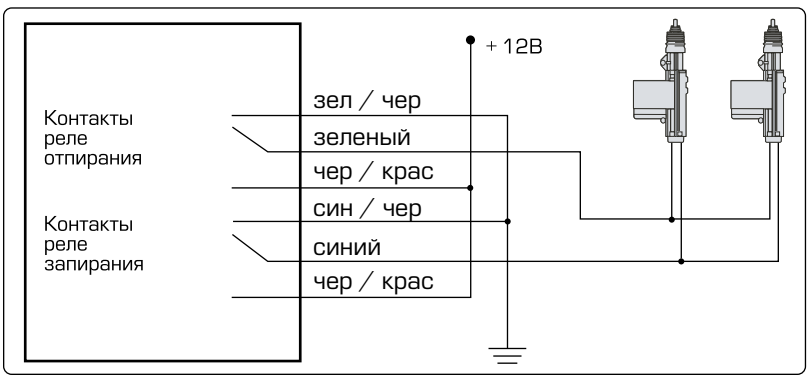

Схема подключения к пневматической системе запирания

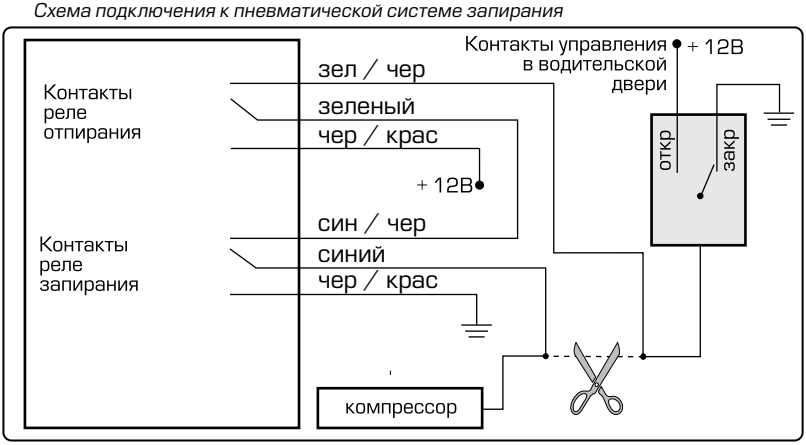

10.6.2 Дополнительный канал CH1

Желто–черный провод: выход отрицательной полярности (импульс 0.8сек, а также режим «защелка» , 250мА)

Схема подключения к соленоиду замка багажника с отрицательной полярностью

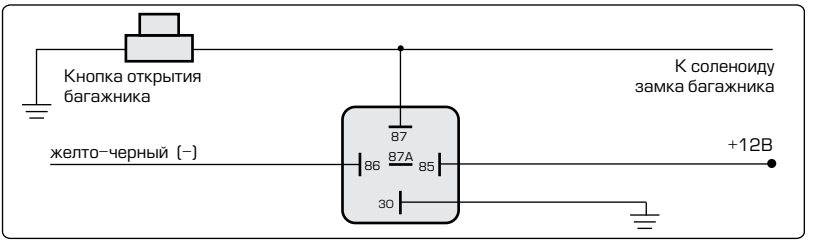

Схема подключения к соленоиду замка багажника с положительной полярностью

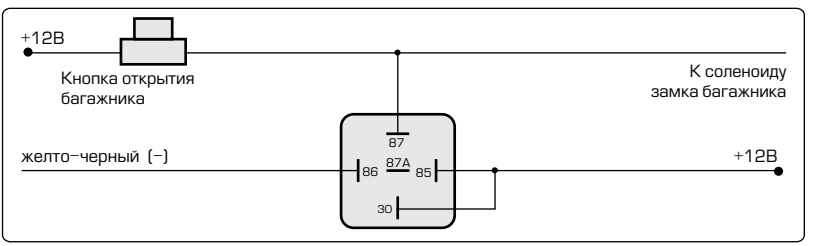

10.6.3 Дополнительный канал CH2

Желто–красный провод: выход отрицательной полярности (250мА) Подключается для реализации функций: «двухшаговое открытие дверей», «защелка».

10.6.4 Дополнительный канал CH3

Желто–белый провод: выход отрицательной полярности (импульс 0.8сек, а также режим «защелка» , 250мА)

10.6.5 Дополнительный канал CH4

Синий провод: выход отрицательной полярности (250мА) Подключается для реализации функций: «вежливая» подсветка или закрытия окон в течение 30 секунд с момента постановки автомобиля на охрану.

Схема подключения внутрисалонного освещения с отрицательной полярностью

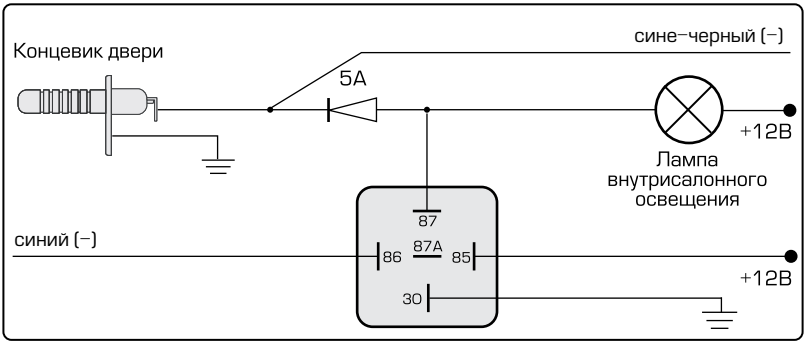

Схема подключения внутрисалонного освещения с положительной полярностью

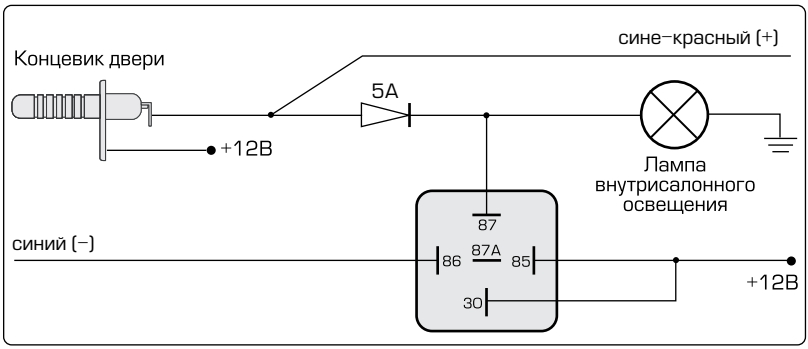

10.7 Настройка датчика удара

Настройка датчика производится поворотом винтов потенциометра до получения нужных уровней чувствительности зон датчика. При слабом ударе по корпусу автомобиля должна сработать зона предупреждения (загорится зеленый светодиод), при сильном ударе – обе зоны (загорятся оба светодиода). При настройке датчика необходимо избегать ударов по стеклу. Чтобы исключить ложные срабатывания сигнализации установленная чувствительность датчика удара не должна быть слишком высокой.

10.8 Схема подключения системы

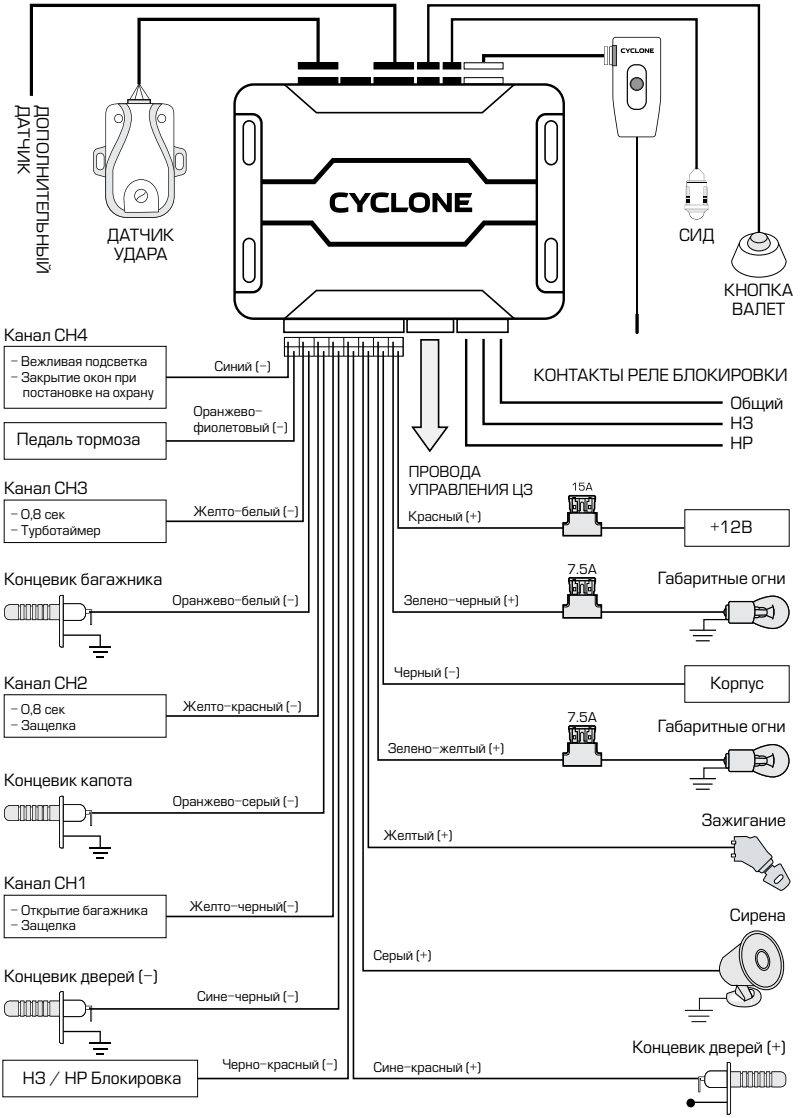

ГАРАНТИЙНЫЙ ТАЛОН

ВНИМАНИЕ!!!

При приобретении данного изделия требуйте от продавца заполнить данные в гарантийный талон.

Благодарим Вас за то, что вы приобрели данное изделие, изготовленное в соответствии с высочайшими стандартами качества.

Производитель предоставляет на приобретенное Вами изделие гарантию сроком на **12 месяцев** со дня его продажи. Подтверждением покупки изделия является оригинальный документ, подтверждающий факт купли–продажи, а также полностью заполненный гарантийный талон.

Данное изделие должно использоваться и обслуживаться в соответствии с требованиями руководства по эксплуатации.
Гарантийное обслуживание производится уполномоченными сервисными организациями CYCLON.
Гарантийный срок на основное изделие, а также его составные части с ограниченным сроком гарантии, продлевается на время нахождения изделия в гарантийном ремонте. После окончания ремонта, представители уполномоченной сервисной организации должны сделать соответствующие пометки в гарантийном талоне.
Производитель может быть освобожден от ответственности за недостатки товара, возникшие в случае:

- Нарушения правил и условий установки и изделия эксплуатации, указанных в инструкции;
- Постороннего вмешательства или ремонта, а также внесения конструктивных изменений;
- Действия мокрых, едких средств;
- Попадания в изделие посторонних предметов,
- Механических повреждений;
- Несоответствии параметров источника питания;
- Использования нестандартных и/или некачественных материалов, запчастей, элементов питания;
- Неаккуратного обращения с изделием, как покупателем, так и третьими лицами.

Производитель гарантирует замену изделия в случаях, предусмотренных ЗУ «Про захист прав споживачів...», в случае наличия всех эксплуатационных документов, заводской тары и полной комплектации изделия.

СРОК ГАРАНТИИ – 12 МЕСЯЦЕВ СО ДНЯ ПРОДАЖИ ИЗДЕЛИЯ

Продавец _____
Наименование

_____
Адрес

_____
Телефон

_____
Подпись

_____
Дата продажи

Печать

Изделие исправно и имеет полную комплектацию, с условиями гарантийных обязательств ознакомлен (а) и согласен (на).

_____
Подпись покупателя

ЗАПИСИ О ГАРАНТИЙНЫХ РЕМОНТАХ

№	Дата приема в ремонт	Дата возврата	Описание гарантийного ремонта

CYCLONE